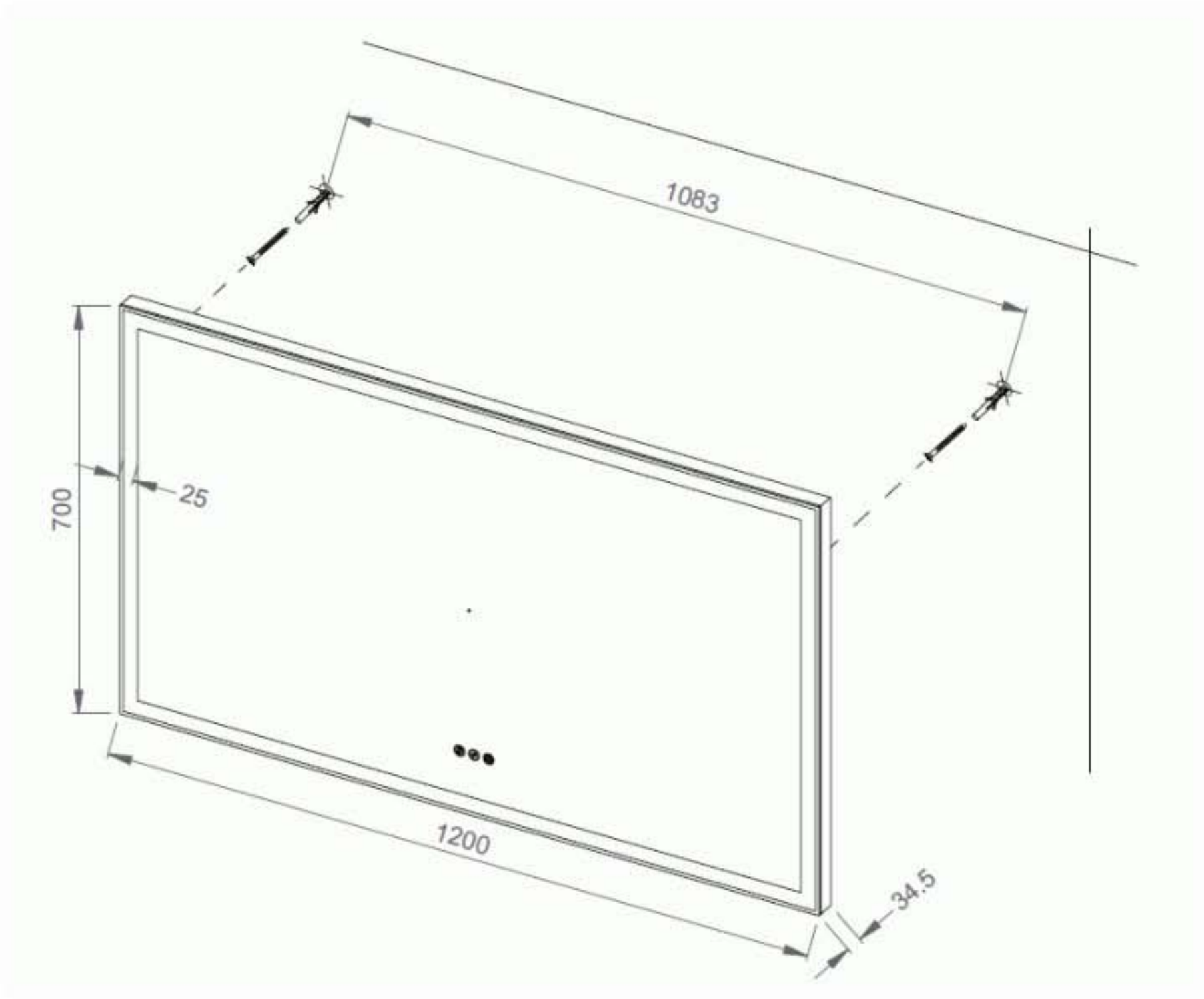
1083
700
25
1200
34.5